CAD

Accesorios Acceso a Ducto

Los registros CAD permiten un fácil acceso a los ductos redondos de ventilación para su inspección o limpieza. Están construidos en dos piezas de lámina de acero estampado con acabado galvanizado que se conectan entre sí mediante dos tornillos que a su vez sirven de manijas. Para su fijación, el panel interior se introduce en el ducto y la tapa exterior se comprimirá mediante el ajuste de las perillas asegurando un cierre óptimo que evitará fugas. Cada pieza incluye una plantilla auto adherible para un corte preciso en el ducto. Los registros CAD están fabricados en acero galvanizado y son adecuados para temperaturas de aire en el ducto de entre -40°C hasta por encima de 200°C. Están disponibles en cuatro tamaños 180X80-100Ø, 180X80-125Ø, 250X150-160Ø, 250X150-250Ø, 250X150-315Ø, 300X250-355Ø, 300X250-400Ø, 300X250-450Ø, 400X300-500Ø, 400X300-560Ø, 400X300-630Ø Y 400X300-710Ø mm.

Características:

- Puerta de acceso para inspección o limpieza de ductos redondos
- Rango de temperatura de aire en ducto -40°C hasta 90°C
- Sello cerámico de alta calidad
- Incluye plantilla auto adherible para facilitar el corte en el ducto

Dimensiones:

- 180X80-100Ø mm
- 180X80-125Ø mm
- 250X150-160Ø mm
- 250X150-250Ø mm
- 250X150-315Ø mm
- 300X200-355Ø mm
- 300X200-400Ø mm
- 300X200-450Ø mm
- 400X300-500Ø mm
- 400X300-560Ø mm
- 400X300-630Ø mm
- 400X300-710Ø mm

Materiales y Acabados:

- Fabricados en acero galvanizado
- Penillas de plástico de alta resistencia
- Sello perimetral hule espuma

Ninguna parte de este documento podrá ser reproducida o retransmitida de cualquier forma, siendo estas: electrónicas o mecanografiadas; incluyendo fotocopiado, grabado y/o cualquier sistema de alojamiento de información sin previo permiso de INNES AIRE S.A. DE C.V.

Versatilidad:

- Edificios públicos
- Iglesias y Escuelas
- Hospitales y Clínicas
- Deportes bajo techo
- Residencias
- Áreas industriales
- Oficinas
- Restaurantes y Cafeterías
- Hoteles

Ninguna parte de este documento podrá ser reproducida o retransmitida de cualquier forma, siendo estas: electrónicas o mecanografiadas; incluyendo fotocopiado, grabado y/o cualquier sistema de alojamiento de información sin previo permiso de INNES AIRE S.A. DE C.V.

PANEL	Material	Acero Galvanizado Z275
JUNTA DE SELLADO	Tipo	Junta de EPDM de alta calidad
	Dimensiones	6 mm x 15 mm
	Densidad	/- 33 Kg / m³
COMPONENTES DEL SISTEMA DE COMPRESION	Tornillos	2 tornillos: M8x40 o M10x40 engarzados en panel interno
	Resortes	2 resortes de compresión
	Perillas	2 pomos de plástico con inserto metálico M8 o M10

La plantilla autoadhesiva viene con cada puerta, para un corte preciso

Ninguna parte de este documento podrá ser reproducida o retransmitida de cualquier forma, siendo estas: electrónicas o mecanografiadas; incluyendo fotocopiado, grabado y/o cualquier sistema de alojamiento de información sin previo permiso de INNES AIRE S.A. DE C.V.

Compuertas CAD

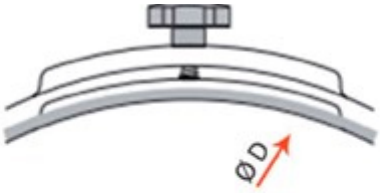

Tamaño de compuerta	180x80	250x150	300x200	400x300	Diametro de corte curvo recomendado para la compuerta (mm)
Duct dia.	mm	mm	mm	mm	
100 mm	Standard	-	-	-	100
125 mm	Standard	-	-	-	
160 mm	-	Standard	-	-	
200 mm	-	Standard	-	-	
250 mm	-	Standard	-	-	
315 mm	-	Standard	-	-	315
335 mm	-	-	Standard	-	315
400 mm	-	-	Standard	-	400
450 mm	-	-	Standard	-	450
500 mm	-	-	-	Standard	500
560 mm	-	-	-	Standard	560
630 mm	-	-	-	Standard	630
710 mm	-	-	-	Standard	710

Ninguna parte de este documento podrá ser reproducida o retransmitida de cualquier forma, siendo estas: electrónicas o mecanografiadas; incluyendo fotocopiado, grabado y/o cualquier sistema de alojamiento de información sin previo permiso de INNES AIRE S.A. DE C.V.

Diagrama de Instalación:

RECOMENDACIONES

Es necesario instalar la puerta de acceso:

- Antes y después de cada instalación (compuertas, compuertas cortafuegos, filtros, ventiladores de conducto, calentadores de conducto, ...)
- Después de más de un cambio de dirección de más de 45 ° desde la puerta de acceso
- Después de más de un cambio de flujo de aire desde la puerta de acceso
- Al menos cada 7,5 m

DUCTO REDONDO (CAD)		DUCTO RECTANGULAR (FAD)	
Diametro nomial de ducto(mm)	Tamaño mínimo de la compuerta (mm) A x B	Ancho del ducto donde se instalará la puerta de acceso (mm) S	Tamaño mínimo de la puerta de acceso (mm) A x B
100 ≤ D < 200	180 x 80	S ≤ 200	180 x 80
200 ≤ D ≤ 315	250 x 150	200 < S ≤ 400	300 x 200
315 < D ≤ 500	300 x 200	400 < S ≤ 500	400 x 300
500 < D	400 x 300	500 < S	500 x 400

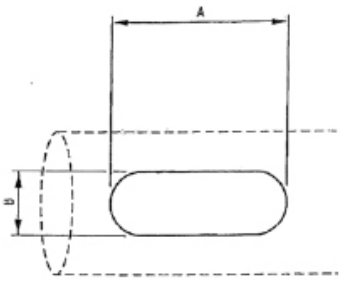

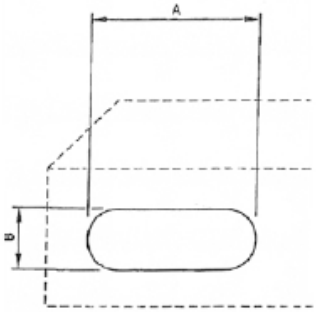

Ninguna parte de este documento podrá ser reproducida o retransmitida de cualquier forma, siendo estas: electrónicas o mecanografiadas; incluyendo fotocopiado, grabado y/o cualquier sistema de alojamiento de información sin previo permiso de INNES AIRE S.A. DE C.V.

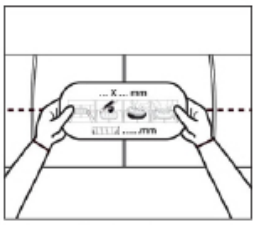

1. Pegue la plantilla autoadhesiva en el conducto (se proporciona una plantilla con cada puerta)

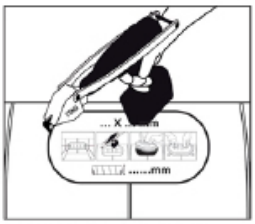

2. Utilice Turbo Shears o similar corte alrededor de la plantilla teniendo cuidado de no exceder el tamaño de la plantilla (la puerta funcionará correctamente cuando se corte al tamaño de la plantilla +0 mm -3 mm).

3. Instale la puerta desatornillando las perillas manuales hasta que la rosca esté nivelada con la parte superior del perno. Con ambas manos, coloque la puerta en el agujero en un ángulo.

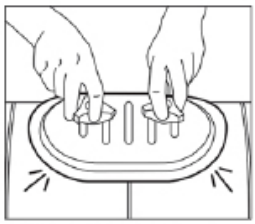

4. Gire en línea recta y tire ligeramente hacia afuera para alinear. Luego apriete las perillas.

Ninguna parte de este documento podrá ser reproducida o retransmitida de cualquier forma, siendo estas: electrónicas o mecanografiadas; incluyendo fotocopiado, grabado y/o cualquier sistema de alojamiento de información sin previo permiso de INNES AIRE S.A. DE C.V.

Especificación Sugerida:

Los registros CAD marca Innes permitirán un fácil acceso a los ductos redondos de ventilación para su inspección o limpieza. Estarán construidos en dos paneles fabricados en lámina de acero estampado galvanizada. El sello perimetral deberá de ser piezas acopladas que se conecta rán entre sí ajustando los tornillos con las manijas integradas. Para su fijación, el panel interior se introducirá en el ducto y la tapa exterior se comprimirá mediante el ajuste de las perillas asegurando un cierre óptimo que evitará fugas. Cada pieza incluirá una plantilla auto adherible para un corte preciso en el ducto. Los registros CAD estarán fabricados en acero galvanizado y serán adecuados para temperaturas de aire en el ducto de entre -40°C hasta 90°C. Estarán disponibles en doce tamaños 180X80 100, 180X80 125, 250X150 160, 250X150 250, 250X150 315, 300X250 355, 300X250 400, 300X250 450, 400X300 500, 400X300 560, 400X300 630 Y 400X300 710.

Ninguna parte de este documento podrá ser reproducida o retransmitida de cualquier forma, siendo estas: electrónicas o mecanografiadas; incluyendo fotocopiado, grabado y/o cualquier sistema de alojamiento de información sin previo permiso de INNES AIRE S.A. DE C.V.